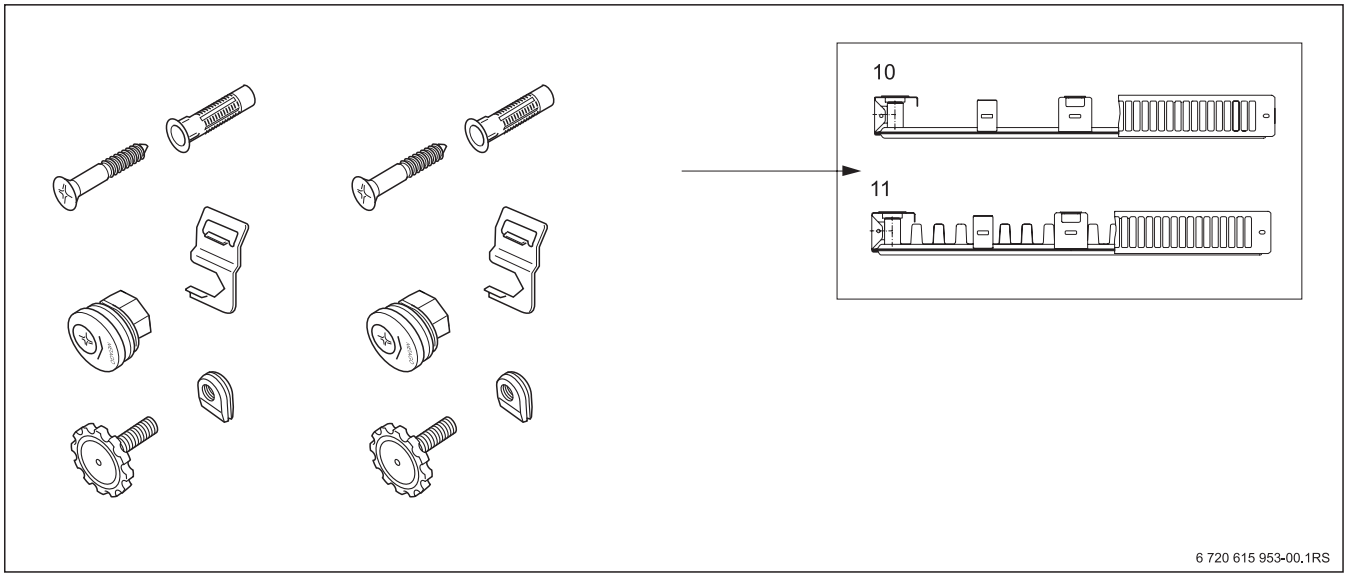
10
11
6 720 615 953-00.1RS

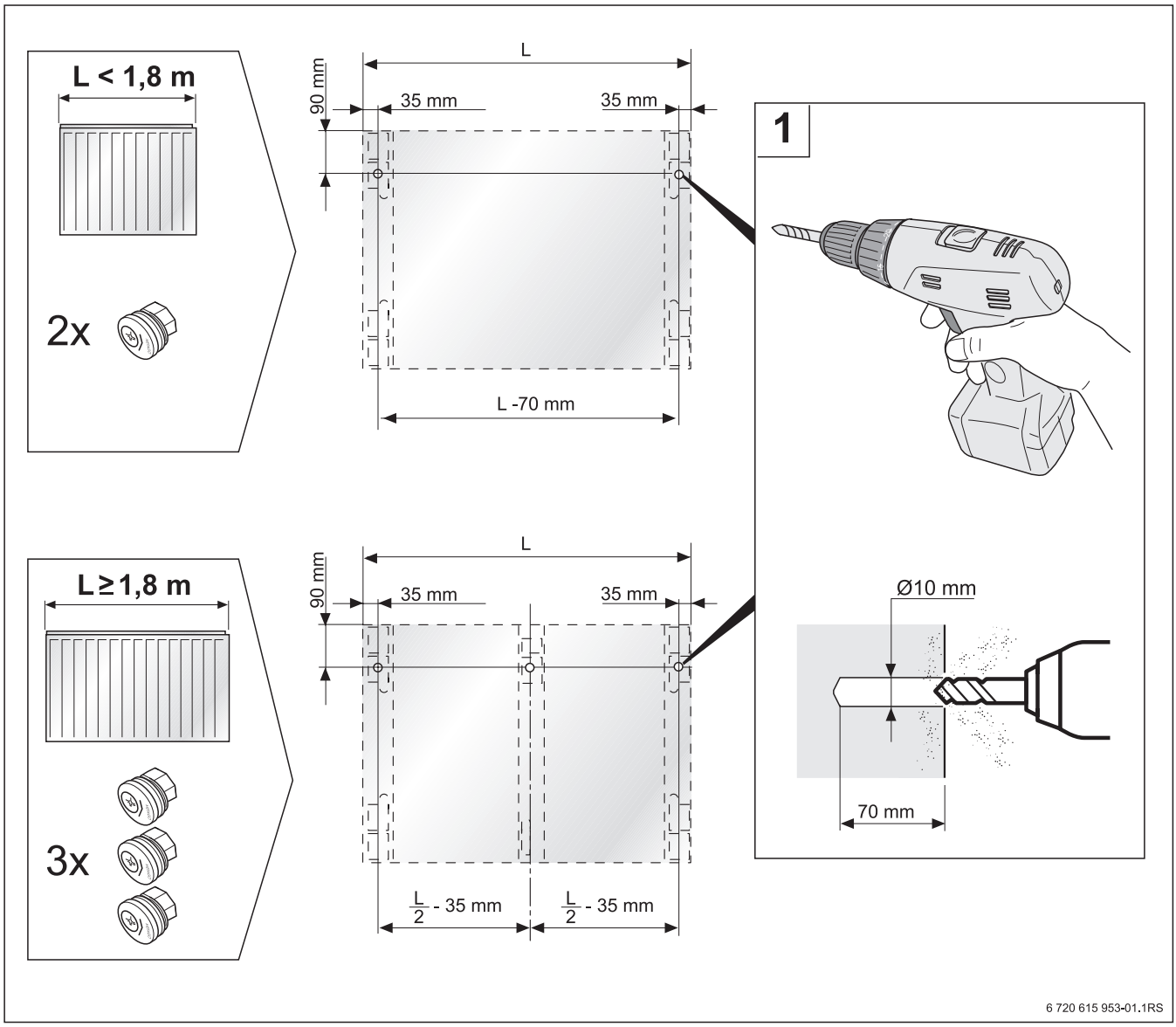
L < 1,8 m
2x
L
90 mm
35 mm
35 mm
L -70 mm
1
Ø10 mm
70 mm
L ≥ 1,8 m
3x
L
90 mm
35 mm
35 mm
L/2 - 35 mm
L/2 - 35 mm
6 720 615 953-01.1RS

2

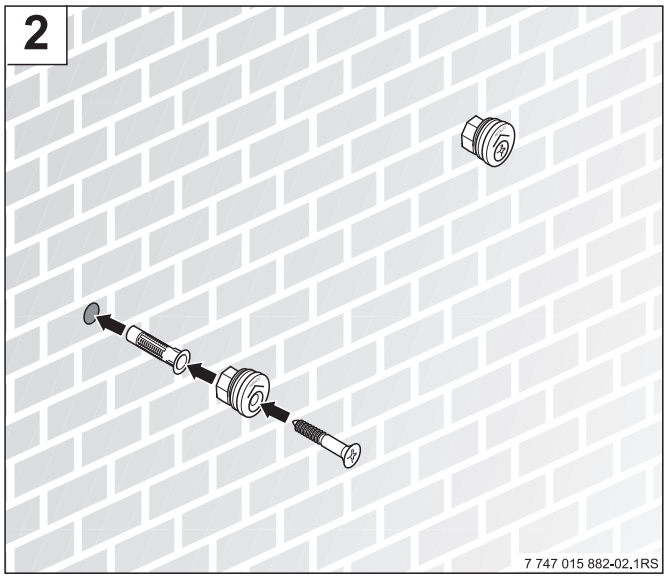

7 747 015 882-02.1RS

3

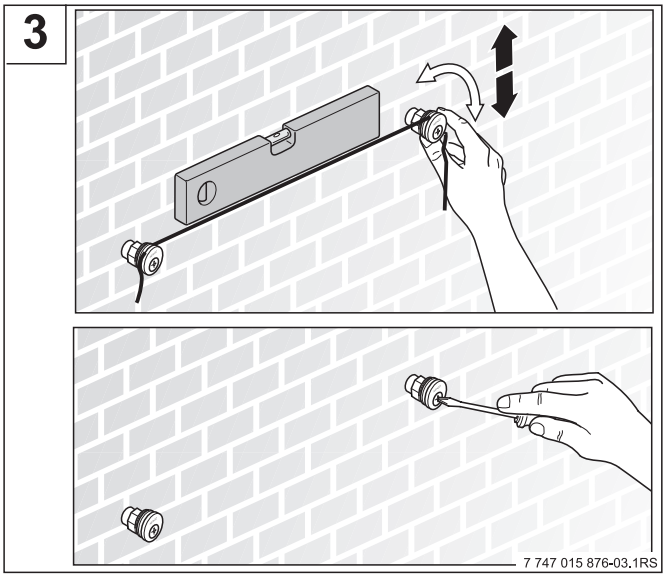

7 747 015 876-03.1RS

4

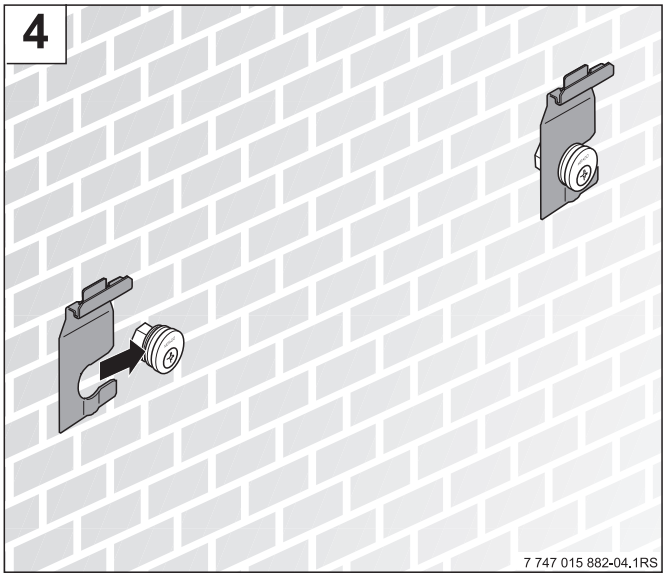

7 747 015 882-04.1RS

5

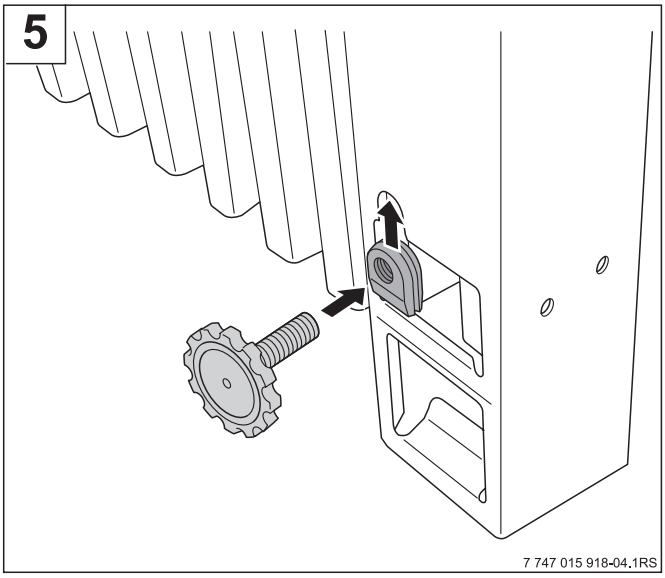

7 747 015 918-04.1RS

6

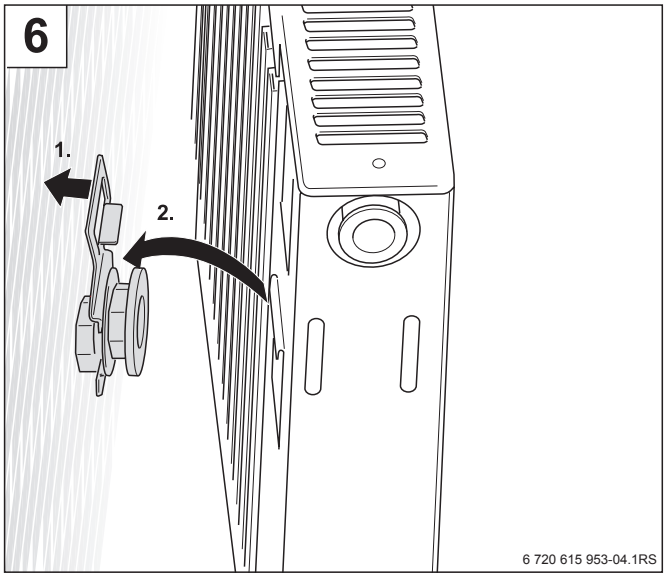

6 720 615 953-04.1RS

7

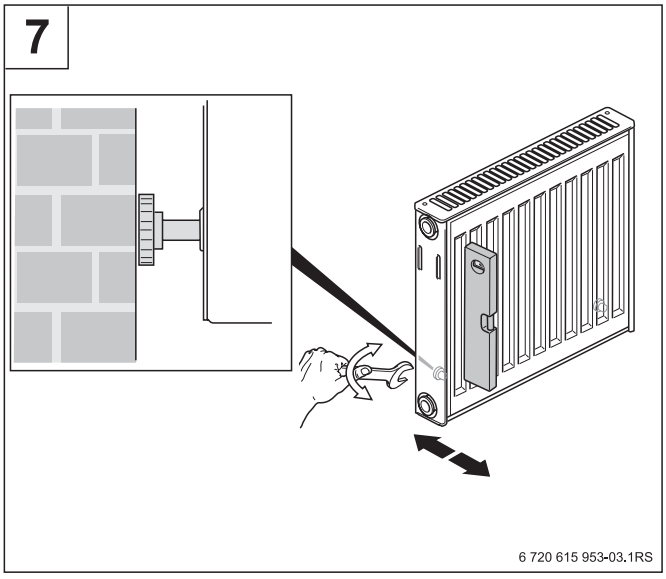

6 720 615 953-03.1RS