Mounting instruction

DHW-sensor

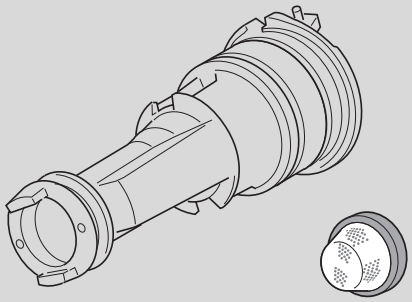

6 720 615 779-005.2TD

6 720 615 779 (2010/01)

1

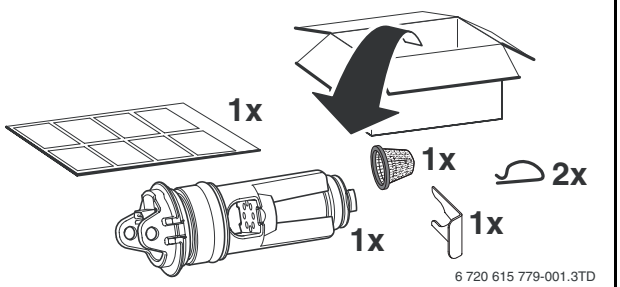
1x
1x
2x
1x
1x
6 720 615 779-001.3TD

2

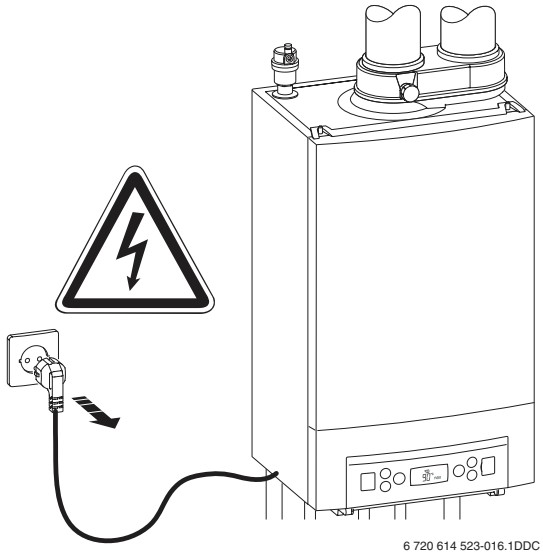
6 720 614 523-016.1DDC

3

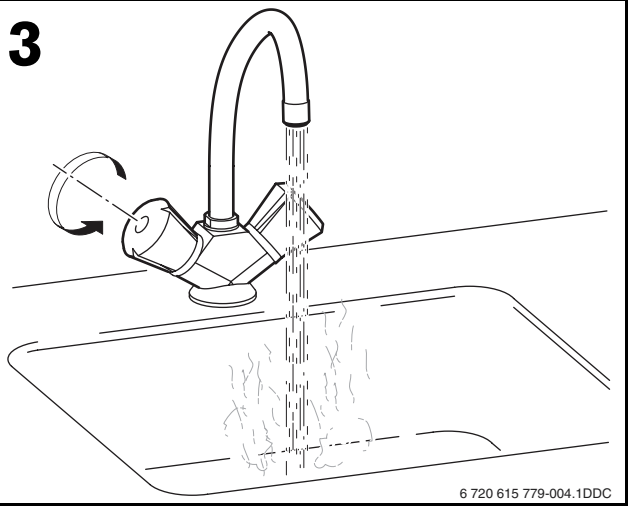
6 720 615 779-004.1DDC

4

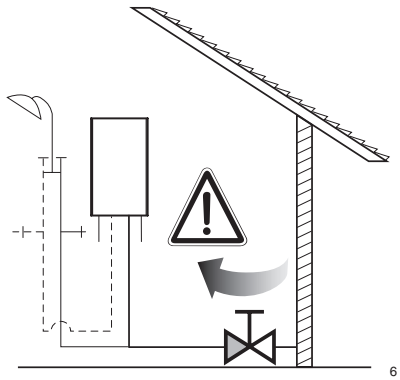
6 720 615 779-002.1TD

5

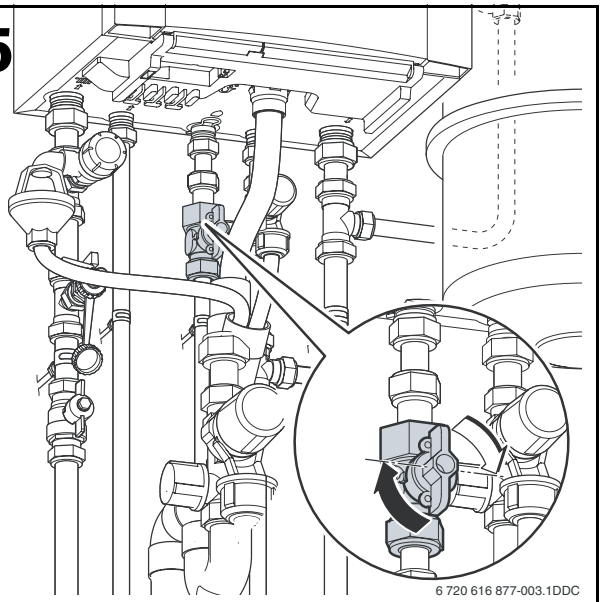
6 720 616 877-003.1DDC

6

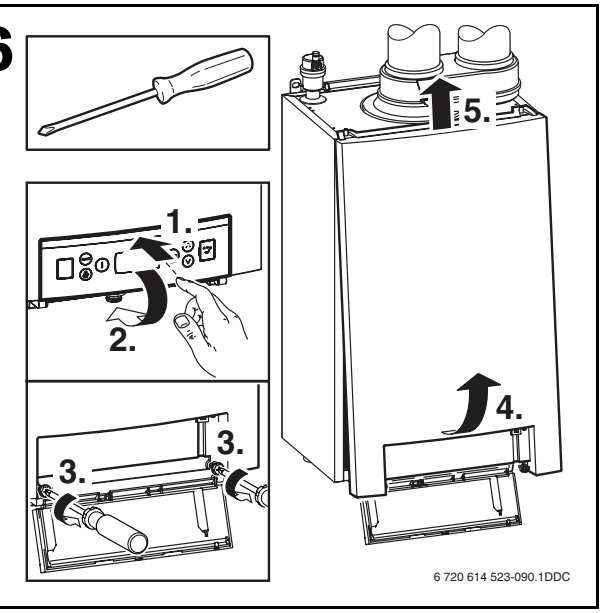
1.
2.
3.
3.
4.
5.
6 720 614 523-090.1DDC

7

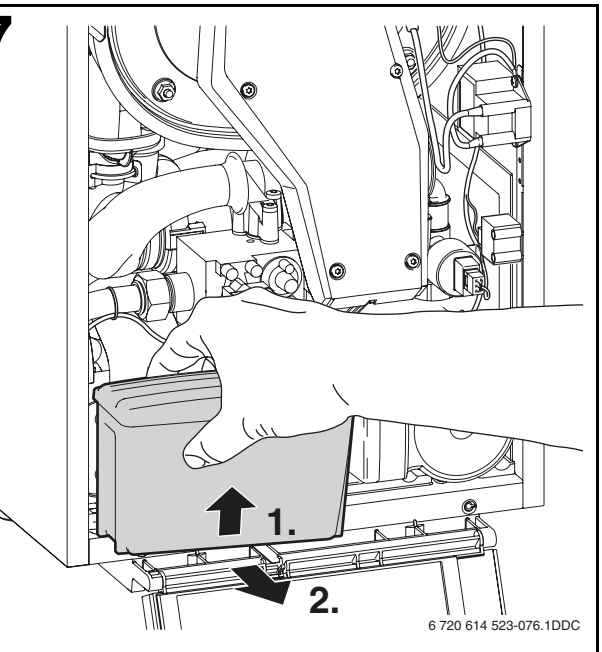
1.
2.
6 720 614 523-076.1DDC

8

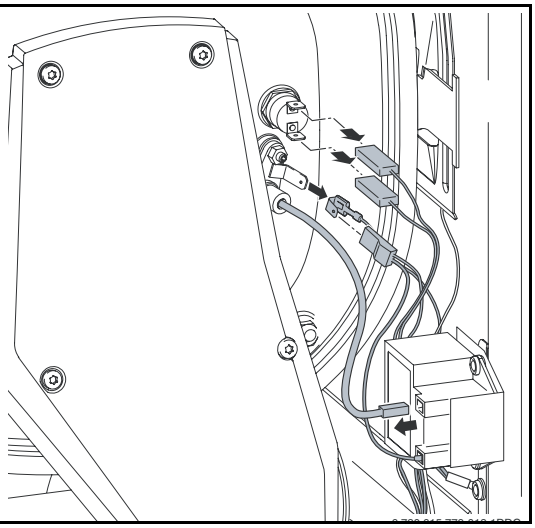

9

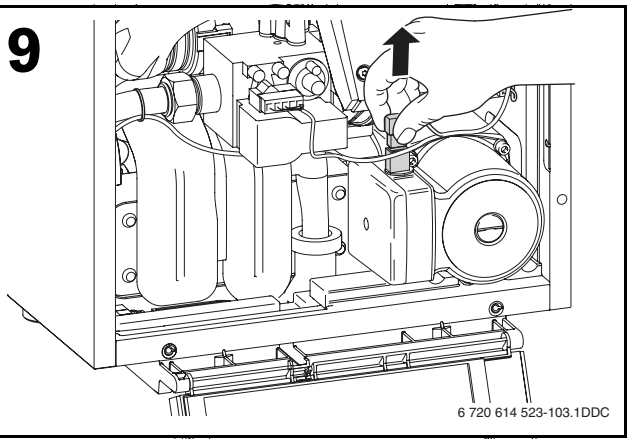
6 720 614 523-103.1DDC

10

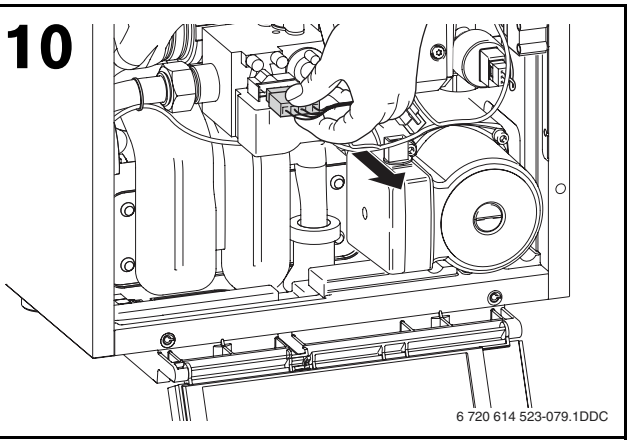
6 720 614 523-079.1DDC

11

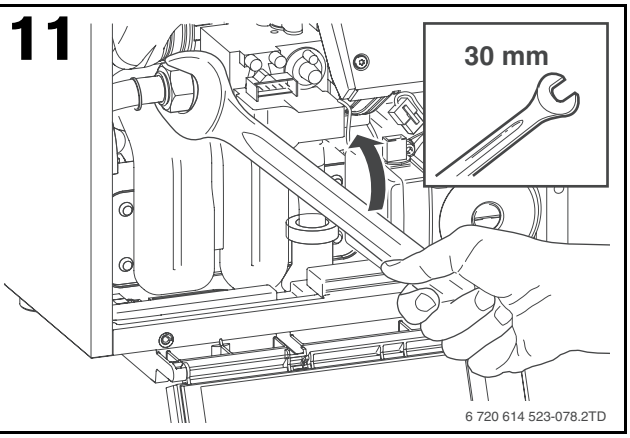
30 mm
6 720 614 523-078.2TD

12

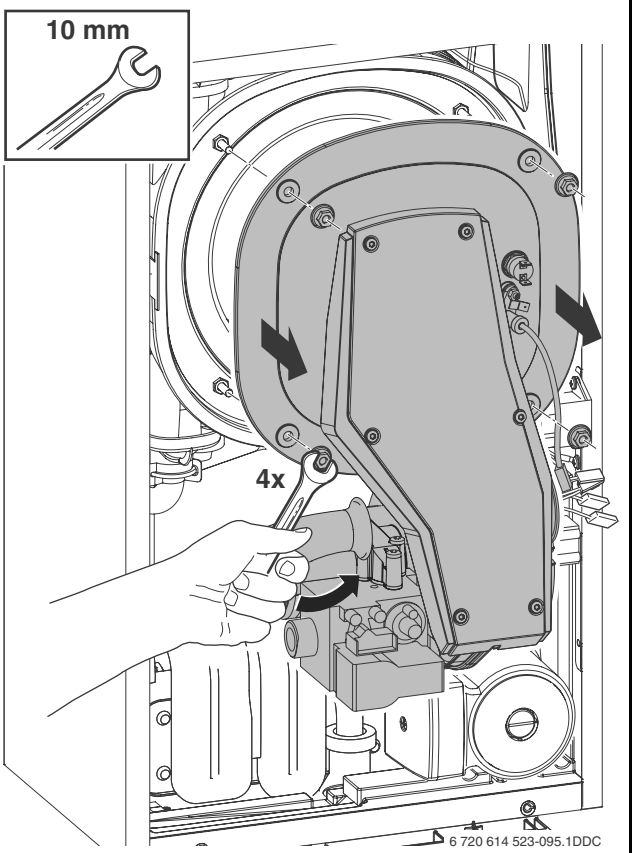
10 mm
4x
6 720 614 523-095.1DDC

13

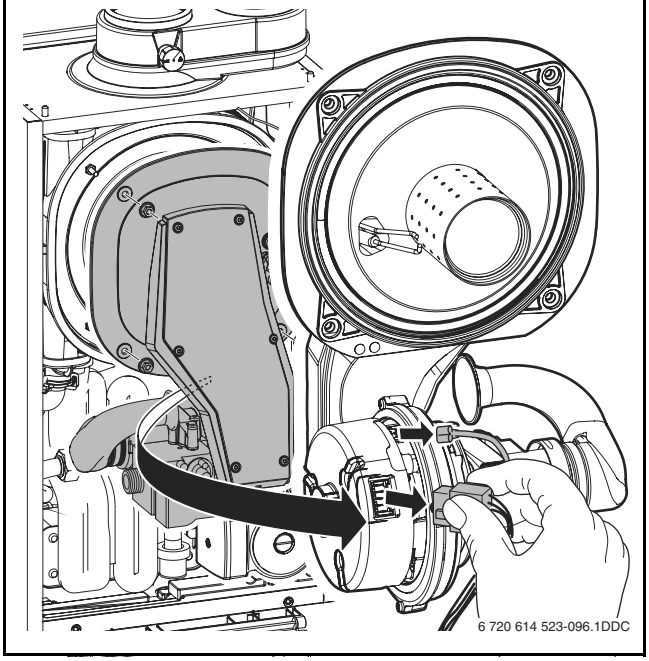
6 720 614 523-096.1DDC

14

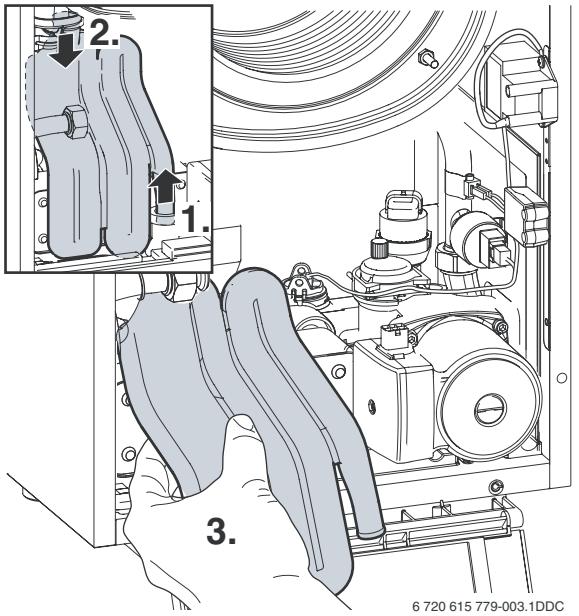

6 720 615 779-003.1DDC

15

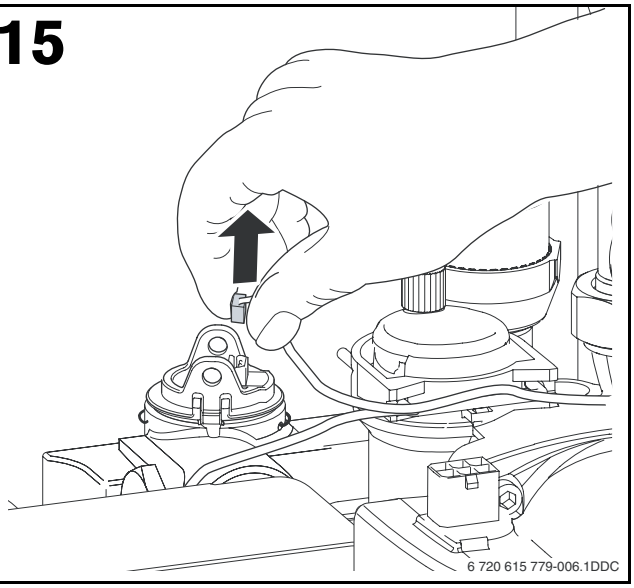

6 720 615 779-006.1DDC

16a



6 720 615 779-008.3TD

16b

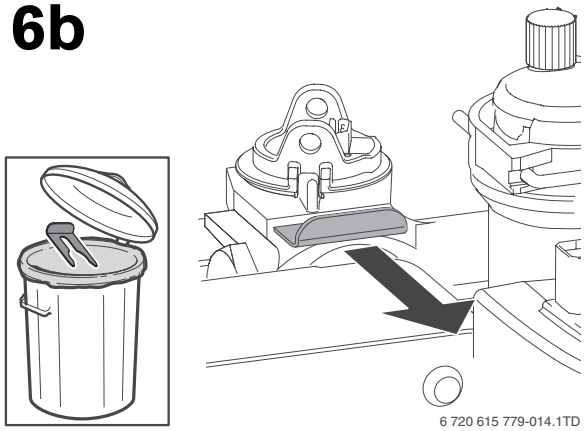

6 720 615 779-014.1TD

17

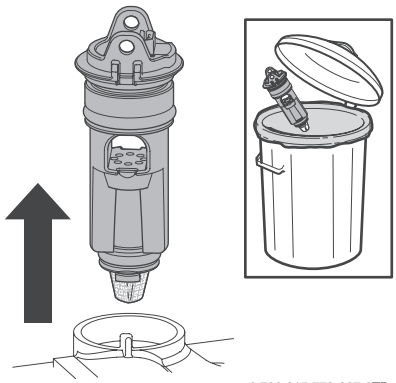

6 720 615 779-007.2TD

18

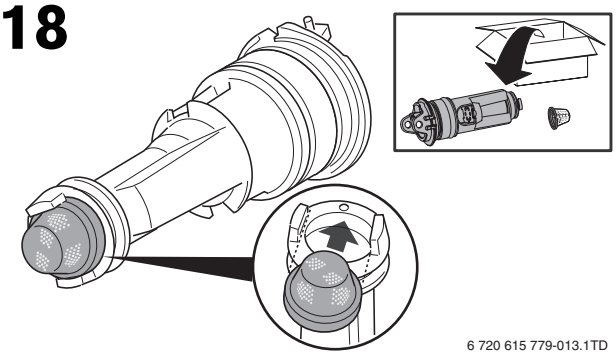

6 720 615 779-013.1TD

19

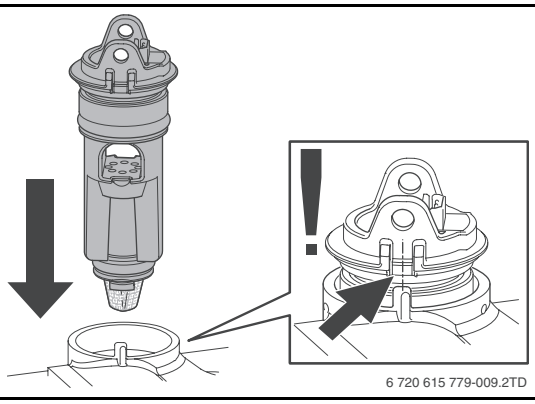

6 720 615 779-009.2TD

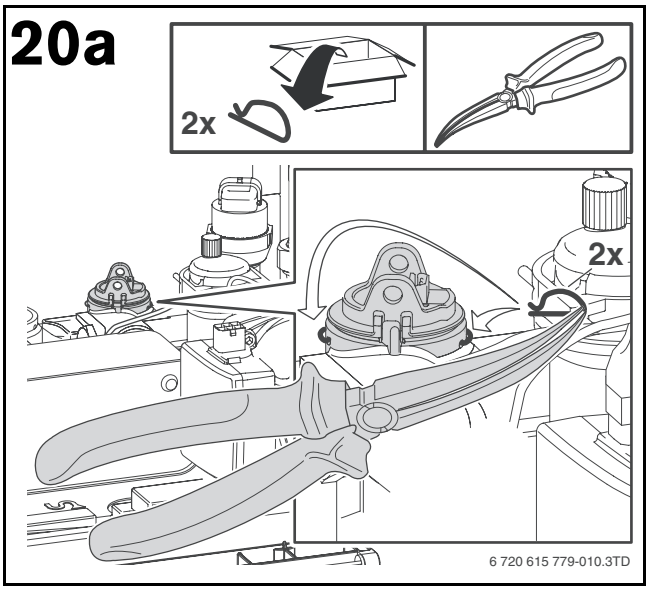
20a
2x
2x
6 720 615 779-010.3TD

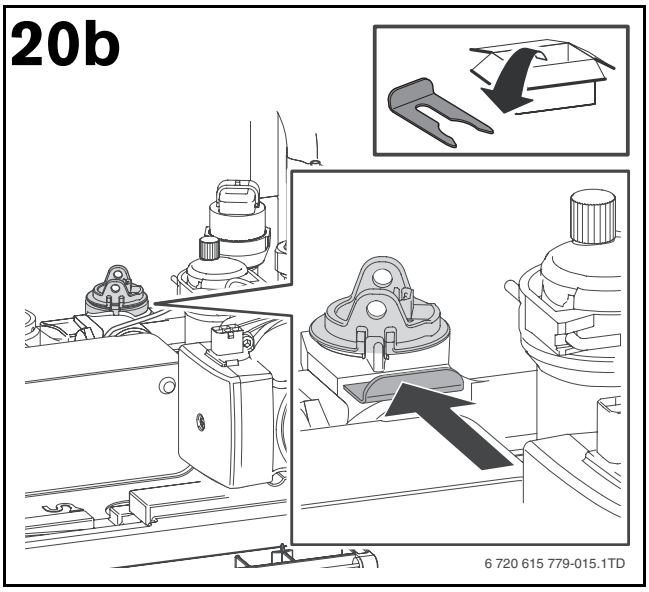
20b
6 720 615 779-015.1TD

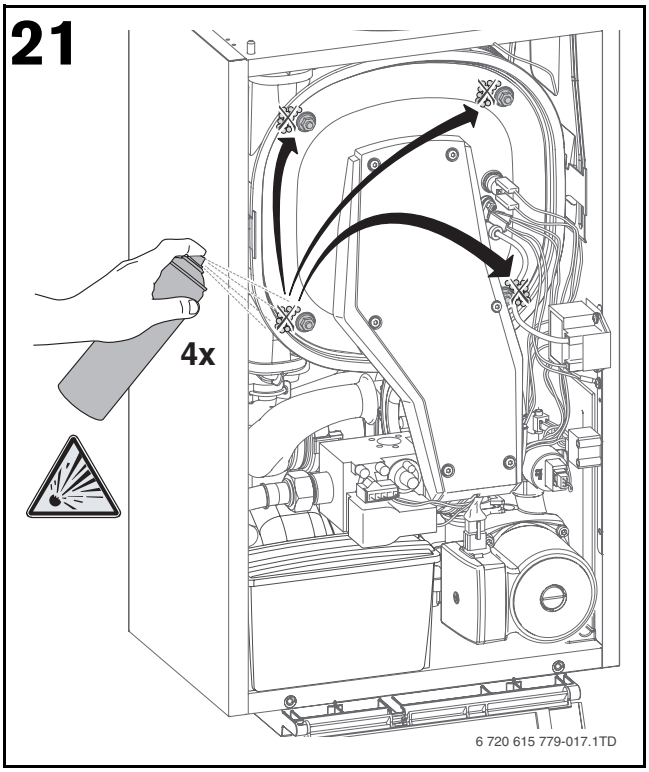
21
4x
6 720 615 779-017.1TD

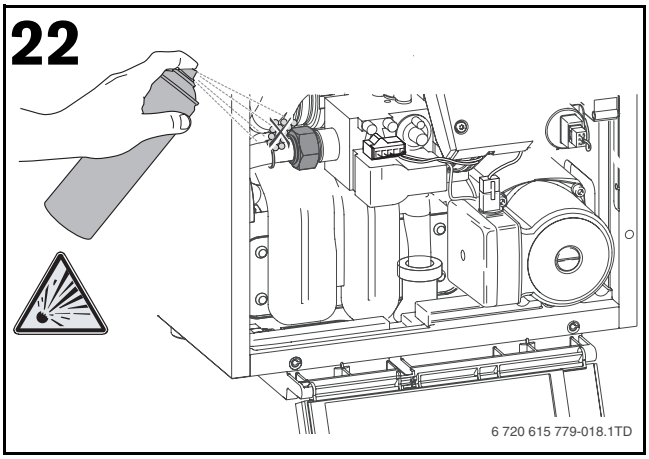
22
6 720 615 779-018.1TD

DHW-sensor

Bosch Thermotechnik GmbH
Sophienstrasse 30-32
D-35576 Wetzlar

www.bosch-thermotechnology.com

6 720 615 779 0003